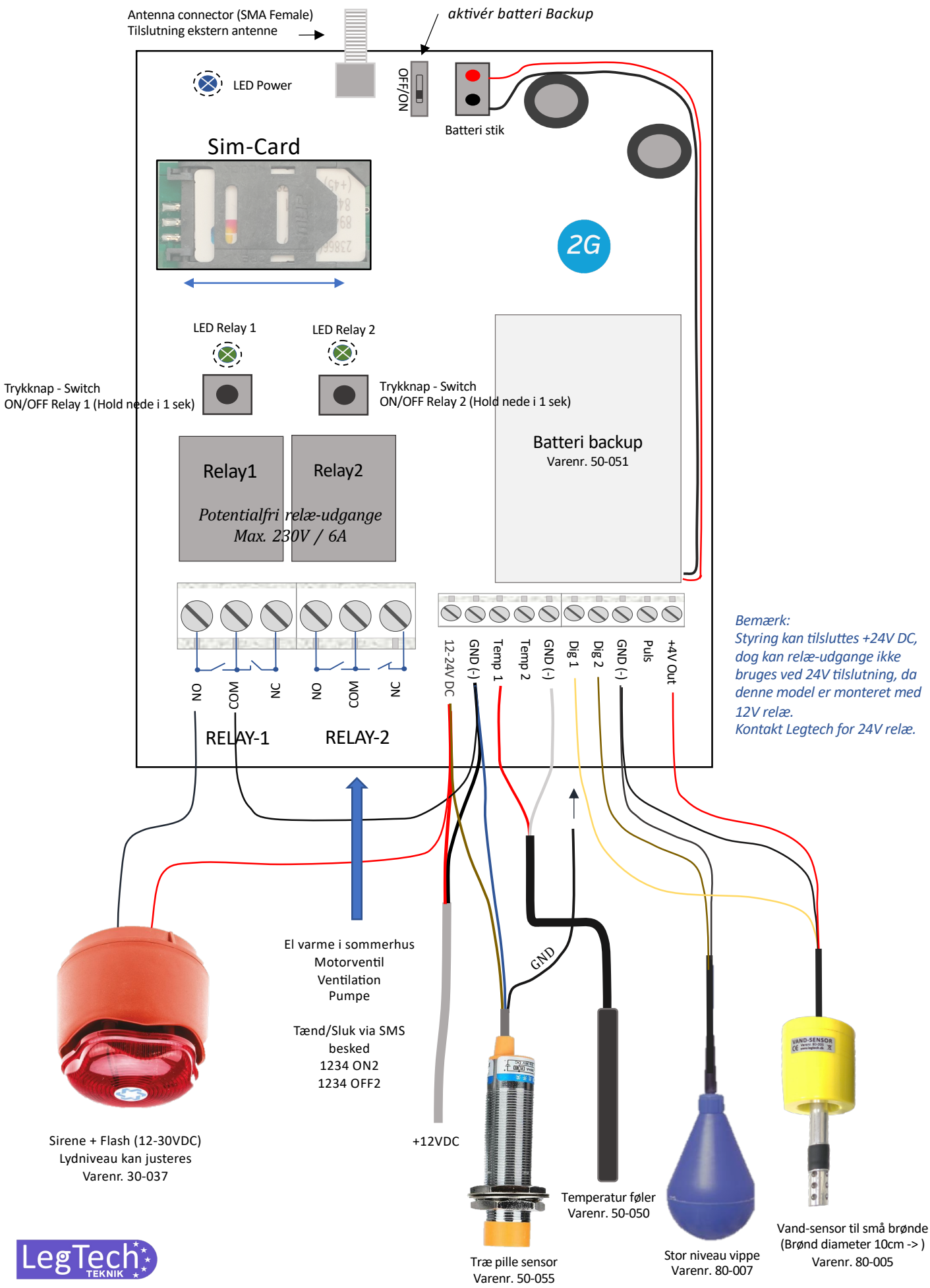TILSLUTNINGSDIAGRAM